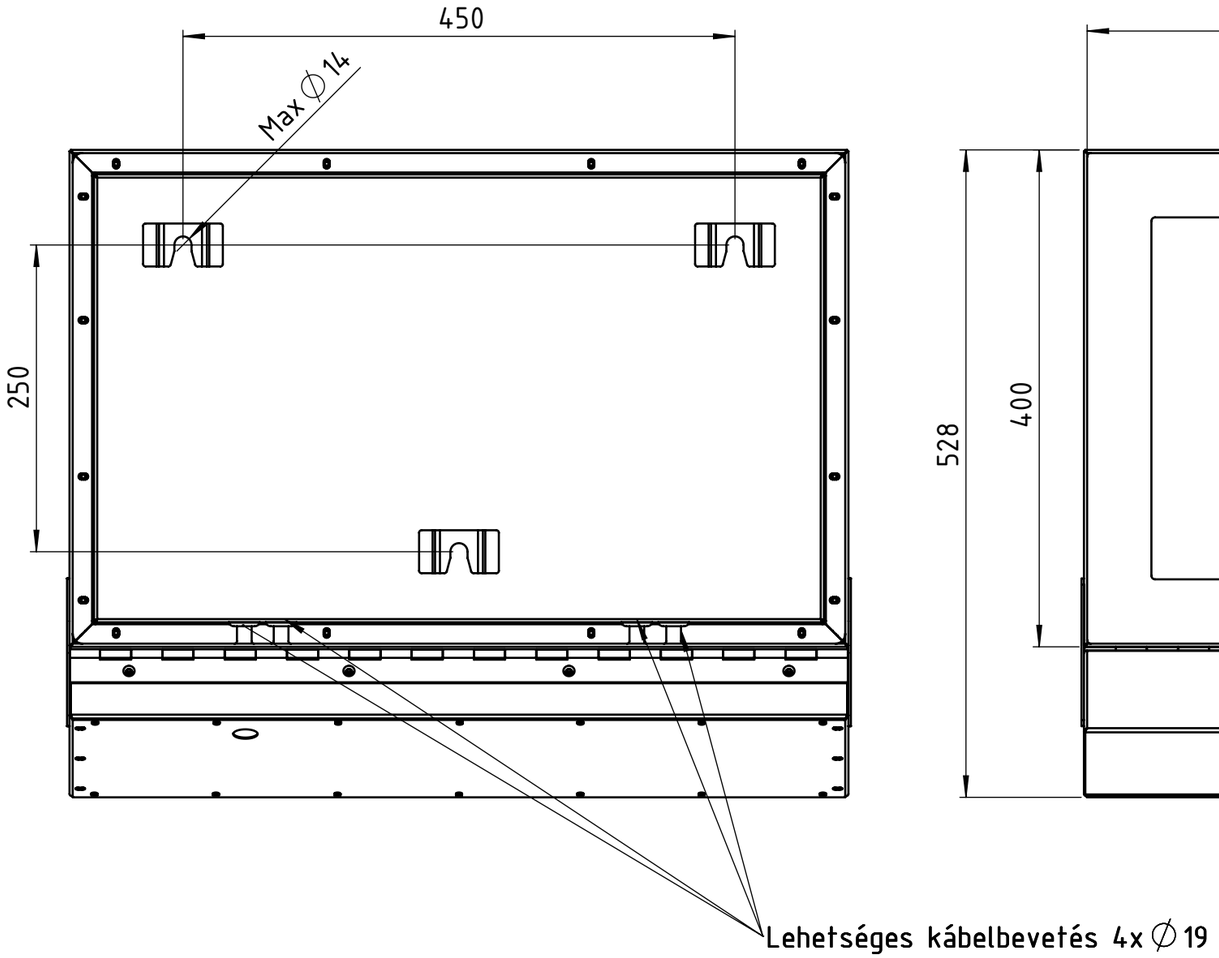

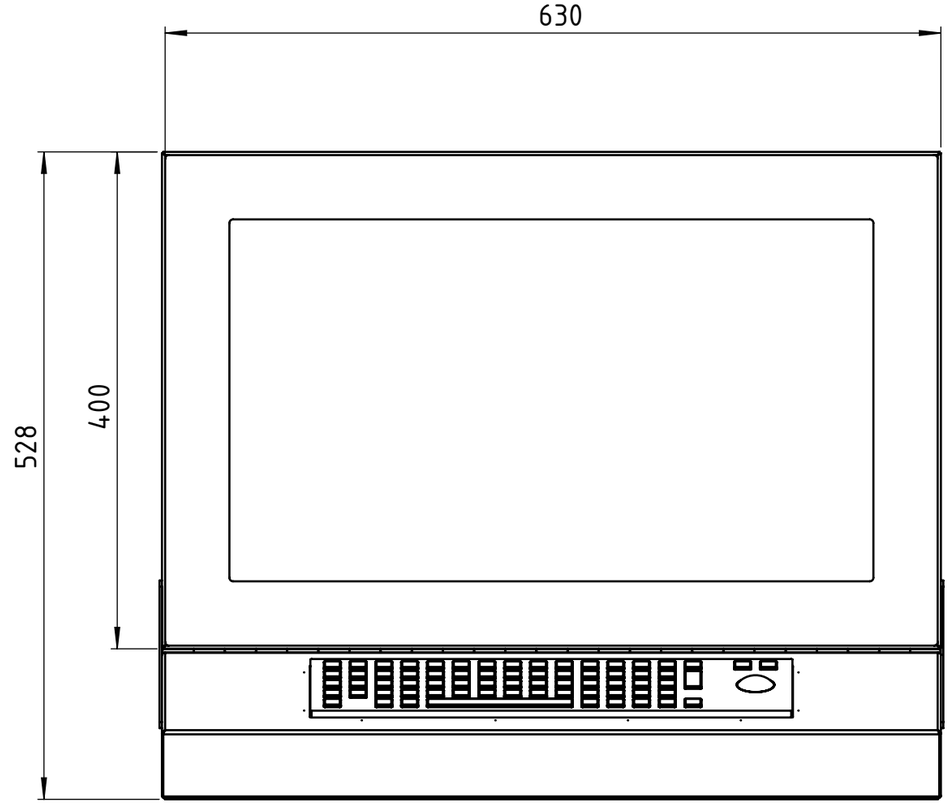

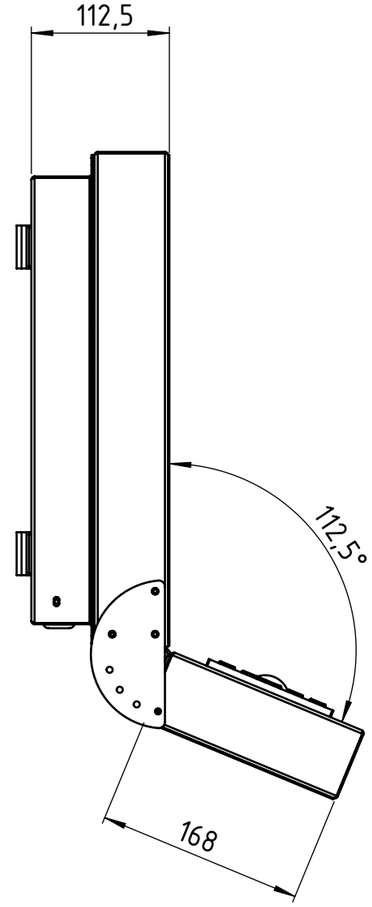

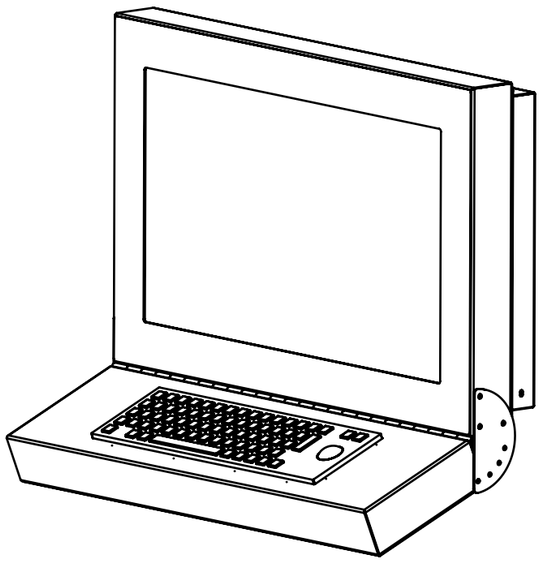

Beosztás:	Név:
Tervező:	Kovács K.
Rajzoló:	Simon Roland
Másoló:	
Ellenőr:	Kovács K.
Szabv. ellenőr:	
Tech. ellenőr:	
Főkonstruktőr:	Kovács K.
Dátum:	2022. 06. 30.

Megnevezés: Szerelt KP-1600

Méreta.: M1:5

Tömeg: 20 kg

Vetítési mód: x

Megjegyzés:

Anyag:

PROCONTROL ELECTRONICS GROUP

Procontrol Elektronika Kft.

Rajzszám: 1941-22-o02

Revízió: R1

ISO 9001 BUREAU VERITAS Certification

Lapok száma: 1

Sz. lap: 1